TP410i Euro/Wide

Transpaleta

Transpaleta pesadora inoxidable con indicador GI410 LCD e impresora opcional.

PCS | BAT INT | CHECK | RS232 | PRINT INC | RS232 | AC | IP54 | IP65 | VERIF

CARACTERÍSTICAS:

- Transpaleta pesadora. También disponible en versiones homologadas CE-M.
- Fabricada en acero inoxidable.
- Con células de carga IP68.
- Ruedas de nylon.
- 2 versiones:
  - Sin impresora (IP65)
  - Con impresora (IP54)

INDICADOR GI410 LCD:

- Indicador peso-tara numérico
- Carcasa en acero inoxidable.
- Pantalla LCD retroiluminada. Con dígitos de 40 mm.
- Incluye soporte mural inclinable.
- Batería de litio recargable 7,4V 2,6Ah.
- Temperatura de funcionamiento: -10ºC +40ºC.
- Alimentación a red 230VAC.
- Multi-intervalo de serie (otras opciones bajo presupuesto: monorango / multirango).
- Unidades: kg.
- Homologación a 6000 divisiones OIML clase III y IIII.
- Certificación CE.

FUNCIONES:

- Acumulación de peso
- Totalización por pantalla
- Bruto / Neto
- Tara y pretara manual
- Reposición de cero
- Función cuenta piezas
- Checkweighing y establecimiento de peos target
- Función 1/10 de la división de verificación. Visualización durante unos segundos

IMPRESIÓN:

- Programación de 3 cabeceras (solo versión WIFI), código, total
- Idiomas para impresión (Español, Francés, Portugués, Italiano e Inglés)

Transpaleta TP410i Wide
(para palés americanos)

Transpaleta TP410i Euro
(para palés europeos)

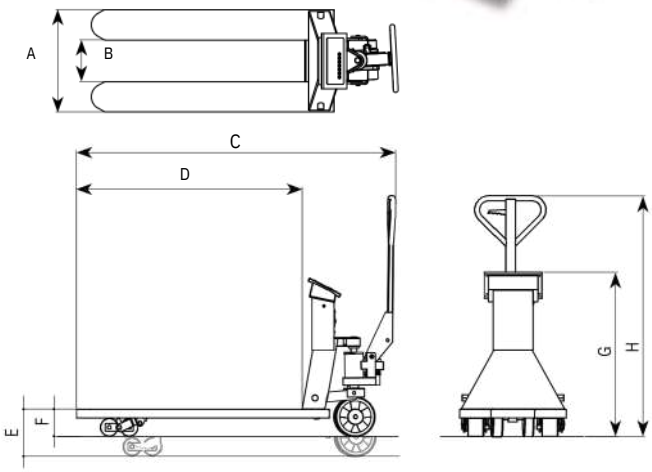

Dimensiones (mm)	A	B	C	D	E	F	G	H
EURO	530	215	1570	1150	200	80	870	1200
WIDE	680	360	1630	1220	200	80	760	1210

Código #		Capacidad (kg)	Fracción (g)	Impresora	Tipo	Dimensiones embalaje (mm)	Peso embalaje (kg)	Certificaciones ENAC Código #
290005		1000/2000	200/500		EURO	1600x600x1400	118	900004
290006	M	1000/2000	500/1000		EURO	1600x600x1400	118	900004
290007		1000/2000	200/500	•	EURO	1600x600x1400	118	900004
290008	M	1000/2000	500/1000	•	EURO	1600x600x1400	118	900004
290013		1000/2000	200/500		WIDE	1600x600x1400	130	900004
290014	M	1000/2000	500/1000		WIDE	1600x600x1400	130	900004
290015		1000/2000	200/500	•	WIDE	1600x600x1400	130	900004
290016	M	1000/2000	500/1000	•	WIDE	1600x600x1400	130	900004

Accesorios

Código #	Descripción accesorios
220021	Placa comunicación Wifi para TP410
220008	Placa adicional memoria ALIBI/DSD